PLINTO STELE

plinto a bicchiere

Pianta armatura inferiore

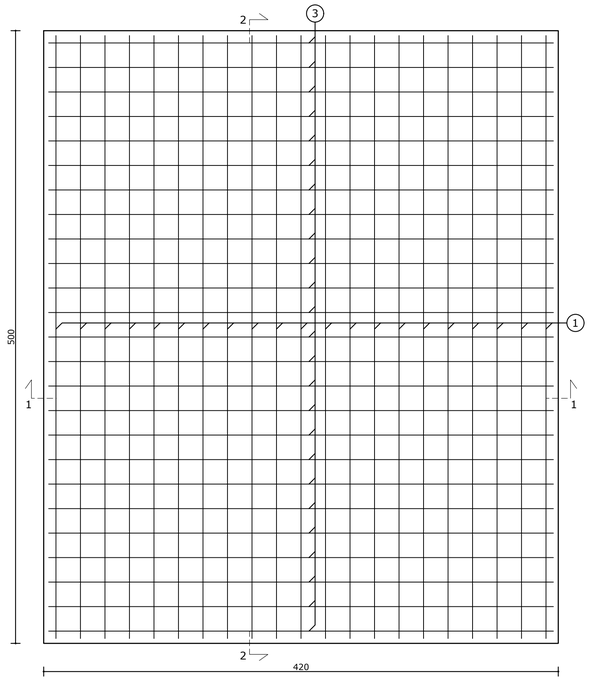

Pianta armatura superiore

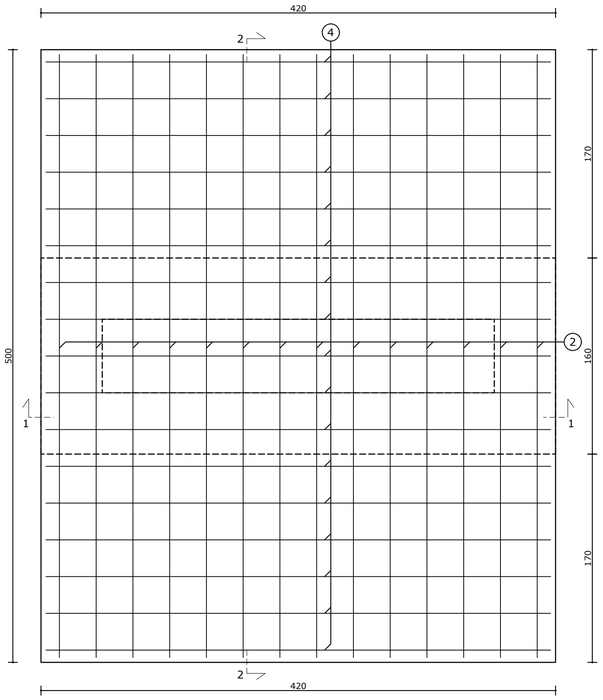

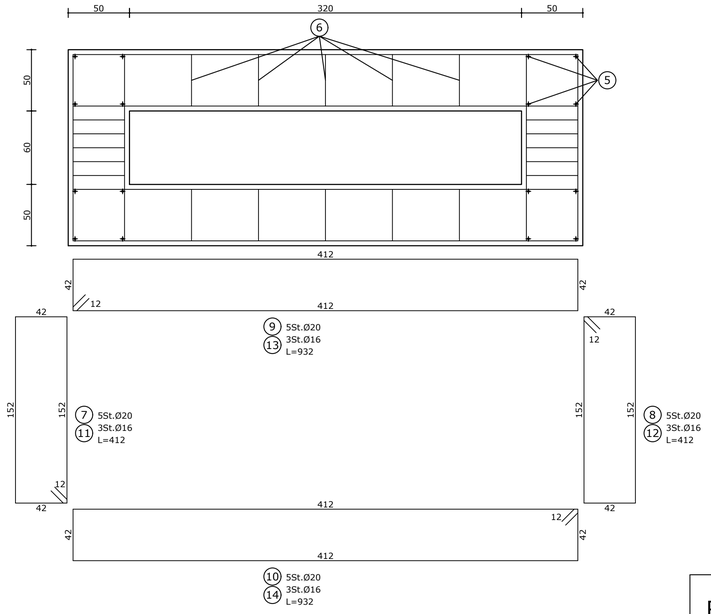

Particolare distanziatori (sc. 1:10)

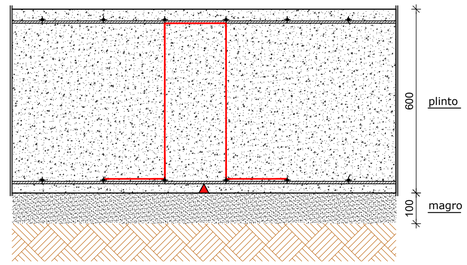

Particolare posa distanziatori (sc. 1:10)

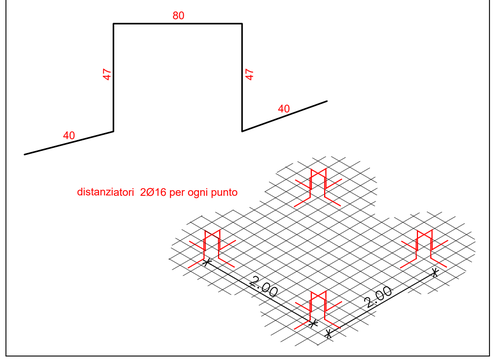

Sezione 1-1

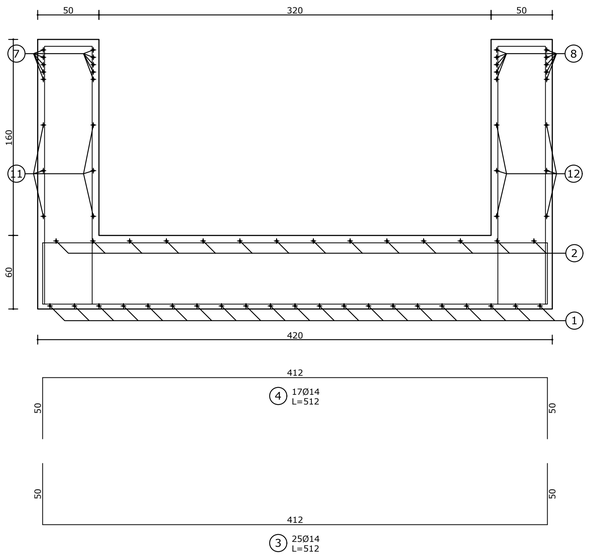

Sezione 2-2

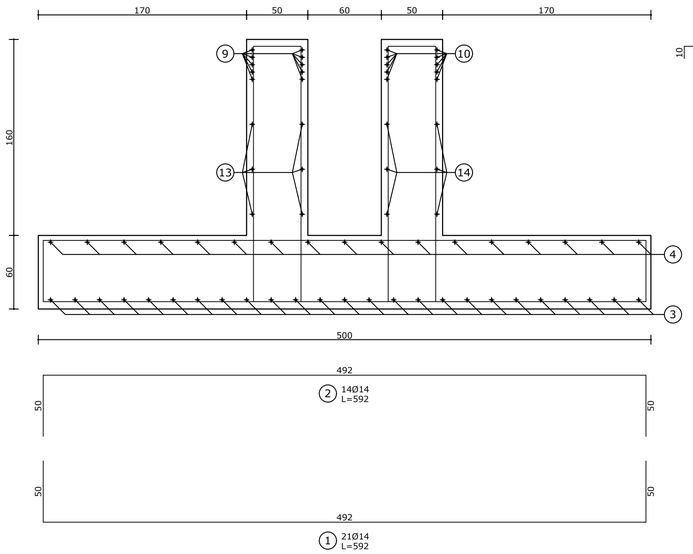

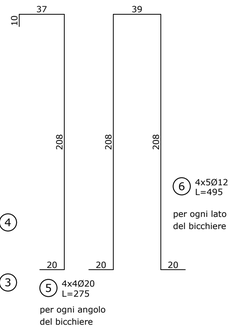

Prescrizioni dei materiali	
Calcestruzzo (plinti) *C30/37 (RcK 37)*	
Consistenza	S4
Diametro inerte	22 mm
Classe di esposizione	XC2
Copriferro	cm.4
N.B.:	
- Prima di ogni getto avvisare la Direzione Lavori	
- Ogni aggiunta di acqua nei getti in cantiere deve essere autorizzata dalla Direzione Lavori	
Acciaio da c.a.	*B450C controllato*

REGIONE EMILIA ROMAGNA - PROVINCIA DI FERRARA

PROGETTO ESECUTIVO
IN VARIANTE AL PROGETTO DEFINITIVO OFFERTO
NUOVA SEDE DEL CENTRO UNIFICATO PER L'EMERGENZA DELLA PROTEZIONE CIVILE A FERRARA

SCALA : VARIE	EMISSIONE: 17/09/2018 REVISIONE : 0	OGGETTO : STRUTTURE FONDAZIONE
IL TECNICO :	Ing. Luca Capellari	DESCRIZ. : **Armatura plinto stele**
		TAVOLA N° S-01.10

Il presente disegno non può essere riprodotto ne copiato ne essere trasmesso a concorrenti o terze persone senza il nostro consenso.

ARCHILINEA GREENPROJECTS

IMPRESA GENERALE